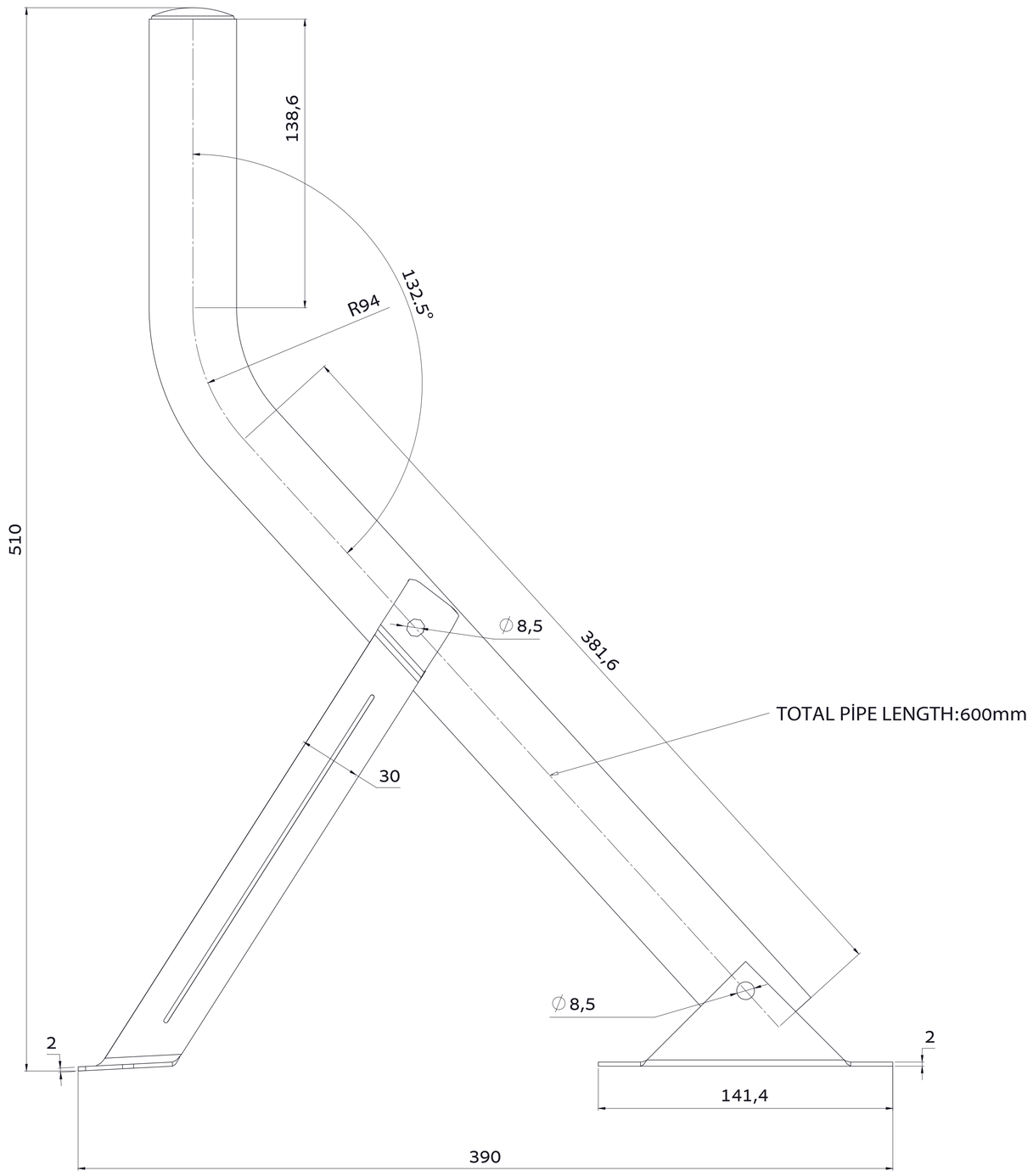
138,6
132.5°
R94
510
∅8,5
381,6
TOTAL PİPE LENGTH:600mm
30
∅8,5
2
2
141,4
390

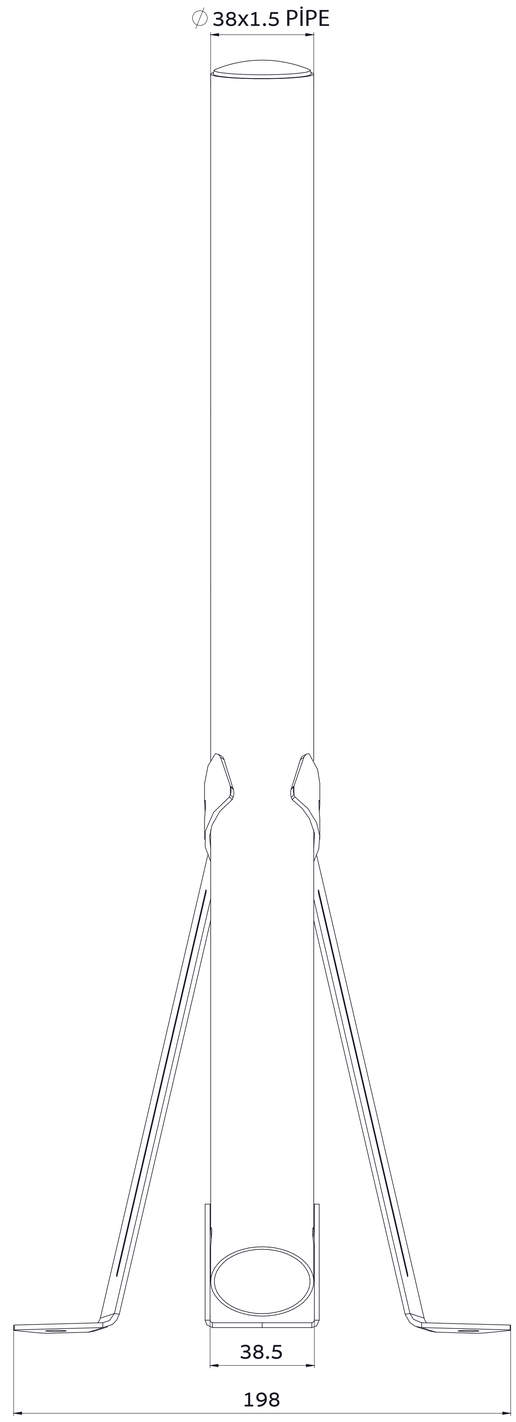
∅38x1.5 PİPE
38.5
198

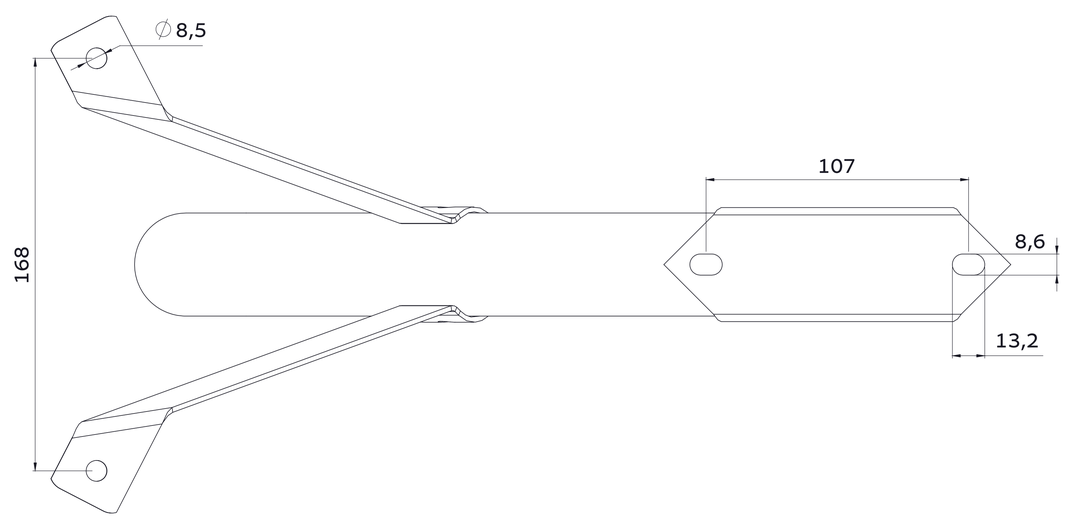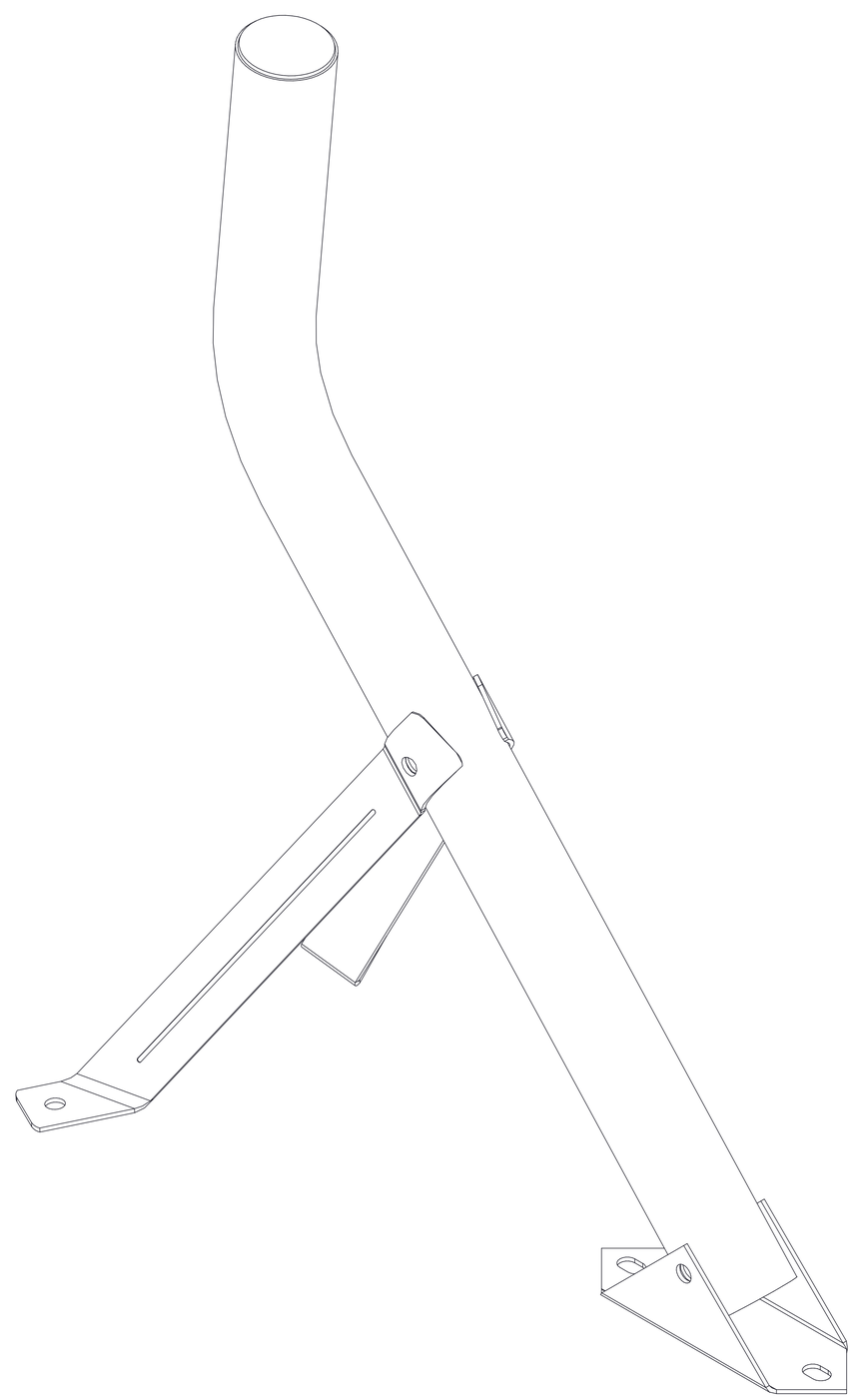
∅8,5
107
168
8,6
13,2